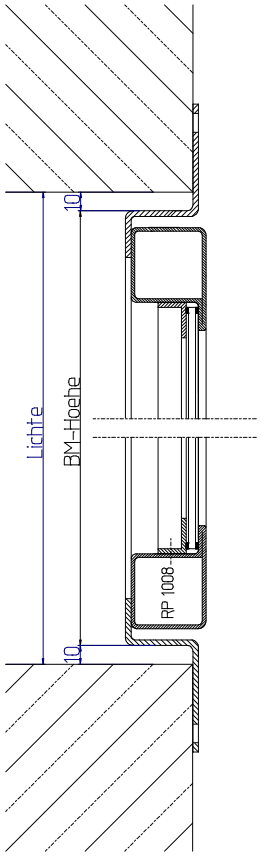

Drehluke

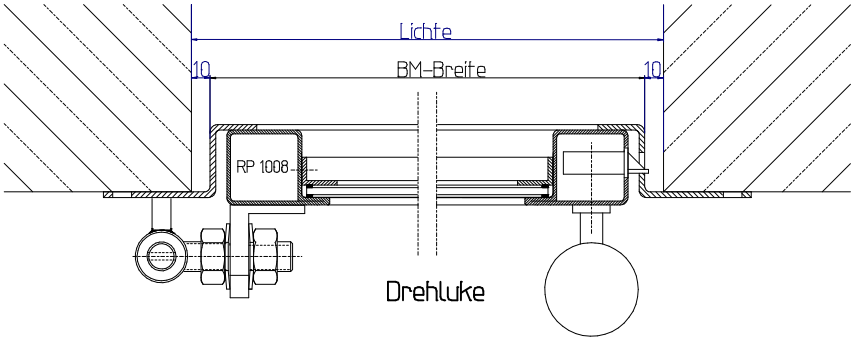

Drehluke

BM = Lichte – 20mm

ALLEMANN GmbH – Holz u. Metallprodukte.	Diese Zeichnung darf Dritten ohne unsere Genehmigung NICHT weitergeleitet werden !	Maßstab	tech. Änderugen vorbehalten
		BV:	

	Datum	Name
Bearb.	25.11.2014	Heubl
Gepr.		

Drehluke

Zust.	Änderung	Datum	Name

Blatt