aussen

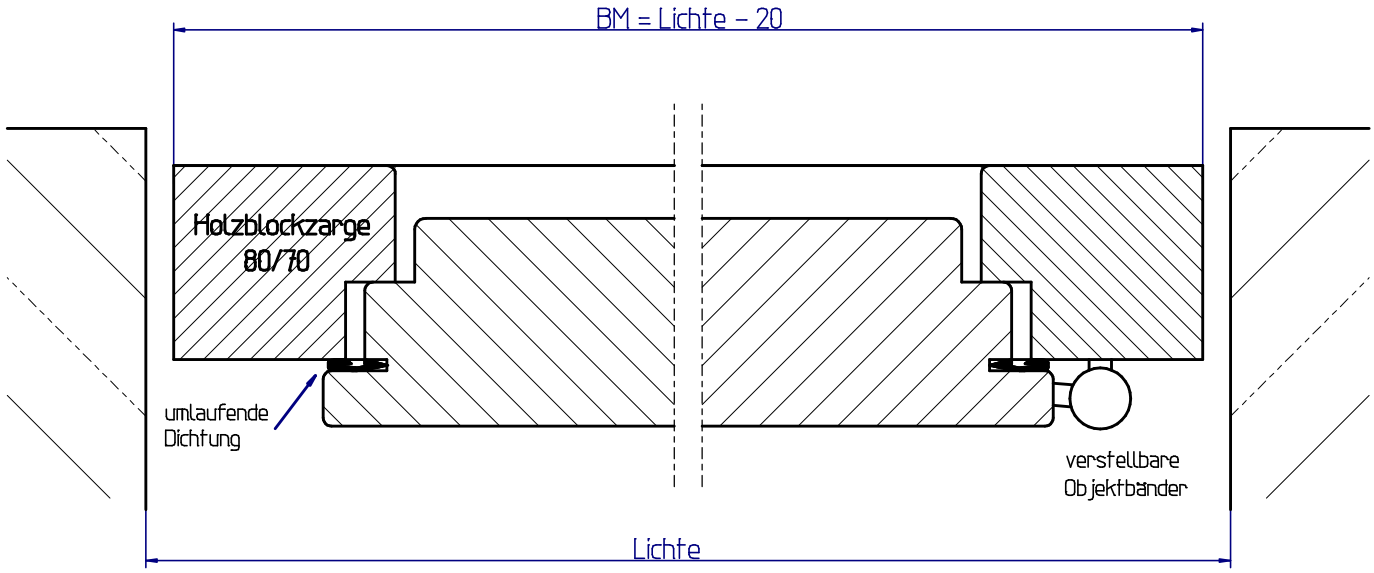

innen

ALLEMANN GmbH – Holz u. Metallprodukte.				Diese Zeichnung darf dritten ohne unsere Gemehmigung NICHT weitergeleitet werden			Maßstab	tech. Änderungen vorbehalten
							waagr.Schnitt –Doppelfalz–	
					Datum	Name		
				Bearb.	31.07.2014	Heubl		
				Gepr.				
								Blatt
Zust.	Änderung	Datum	Name					